ÉDITION 04 / 2017

Stûv B-50 | Le foyer

Plaisir du feu	Brûleur à double rangée effet feu de bois
Esthétique et facilité d'intégration	Insert gaz disponible en multiples formats (simple face, double face)
	Choix entre plusieurs intérieurs (cailloux, bûches céramiques)
	Cadre avec pierre décorative, sortie d'air chaud et trappe d'accès intégrées (en option)
Confort d'utilisation	Possibilité d'activer un ou 2 brûleurs, et de régler la hauteur de flamme
	Télécommande de série Application mobile en option
Économie d'énergie	Programme eco wave qui fait fluctuer le niveau d'alimentation de gaz

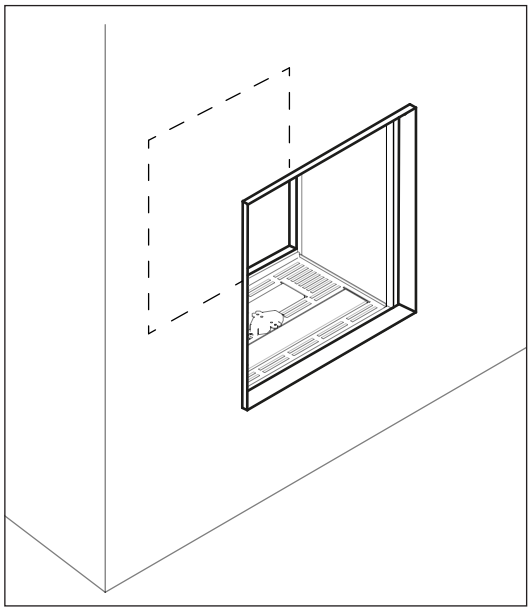

CARACTÉRISTIQUES TECHNIQUES

GÉNÉRAL	
TYPE DE FOYER	C11 / C31
MATÉRIAUX	acier
TEINTE	anthracite
COMBUSTIBLE	gaz naturel

POIDS / DIMENSIONS	
POIDS	100 kg
Ø DU CONDUIT DE FUMÉE	100-150 mm

PERFORMANCES	
PUISSANCE NOMINALE	7,5 kW
PLAGE D'UTILISATION	3,5-7,5 kW
CLASSE RENDEMENT*	2
CONSOMMATION DE GAZ MIN	0,5 m^3/h
CONSOMMATION DE GAZ MAX	1,1 m^3/h

* classe 2 : entre 65 et 80 %. Mesuré pour type de G20.
Les valeurs diffèrent par région et par nature de gaz

ACCESSOIRES / ÉQUIPEMENT	
TÉLÉCOMMANDE	✓
WIFI	O
BRÛLEUR À EFFET FEU DE BOIS	✓
MANTEAU DE CONVECTION	O
ARRIÈRE-FOND	
· ACIER NOIR	✓
· VERRE NOIR	O
· LAMELLES EN FONTE 'PIET BOON'	✗
GARNITURE INTÉRIEURE	
· JEU DE BÛCHES	✓
· CAILLOUX ANTHRACITE	O
· CAILLOUX BLANCS	O
VITRE ANTI-REFLETS	O

LÉGENDE	
✓	OUI
✗	NON
O	OPTION

Conforme à la norme
EN 613:2000

SVGW SSIGE

kiwa
Partner for progress

Stûv B-50 | Données techniques

TYPE D'APPAREIL C11 / C31

TYPE DE GAZ		**G20** I2H, I2E, I2E+	**G20 / G25** I2ELL	**G25** I2L	**G30 / G31** I3B / P (30/50)	**G30 / G31** I3+	**G31** I3P (30, 37, 50)
PRESSION D'ALIMENTATION	mbar	20	20	25	30 / 50	28-30 / 37	30 / 37 / 50
CHARGE NOM. (HS)	kW	12	12,0 / 9,8	11	/	/	/
PUISSANCE NOM.	kW	7,5	6,8 / 5,5	6,9	/	/	/
CONSOMMATION	m³/h	1,143	1,143 / 1,085	1,218	/	/	/
PRESSION BRÛLEUR - CHAUD	mbar	12,7	12,7	15,7	/	/	/
INJECTEUR (×2)		480	480	480	/	/	/
JEU DE VEILLEUSE		0.160.032-51	0.160.032-51	0.160.032-51	/	/	/
CLASSE DE RENDEMENT		2	2	2	/	/	/
CLASSE Nox		4	4	4	/	/	/

Stûv B-50 | Dimensions

Modèle double face

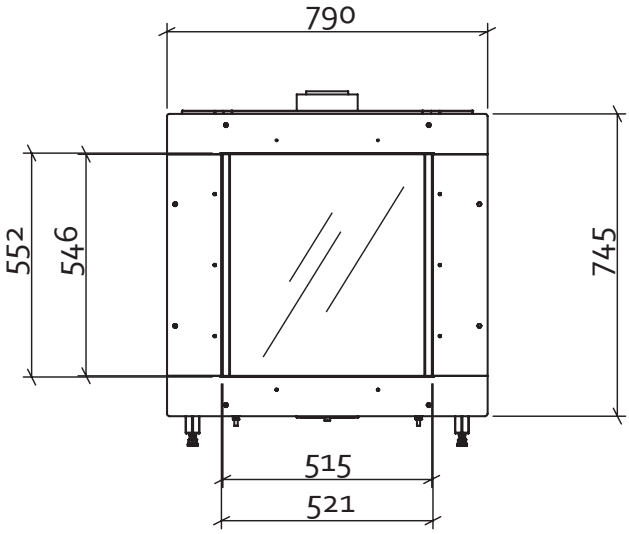

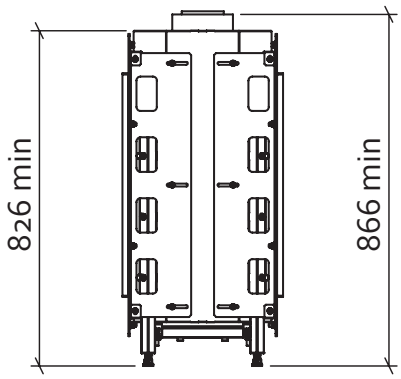

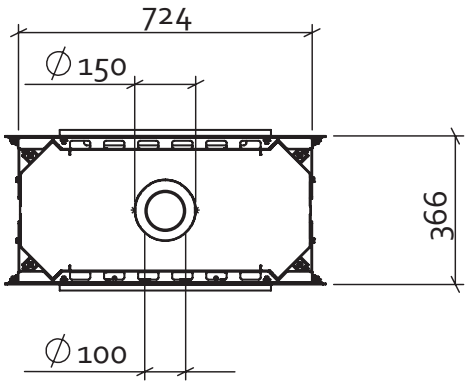

Stûv B-50 | Cadre

Cadre acier SC 50 stone

· Sortie d'air chaud intégrée
· Trappe d'accès intégrée (1)
· Pierre décorative (optionnelle)

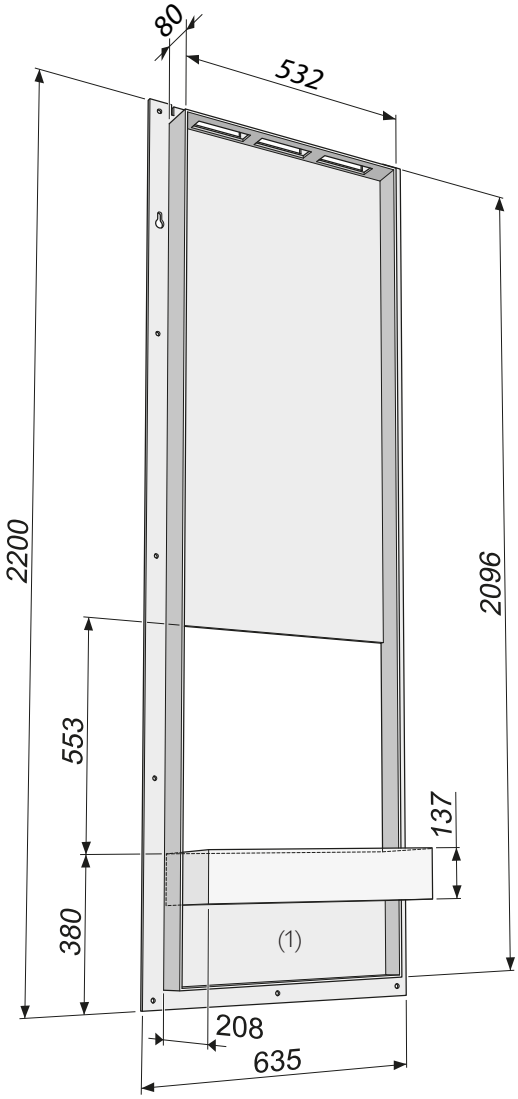

Stûv Gaz | Accessoires

MANTEAU DE CONVECTION

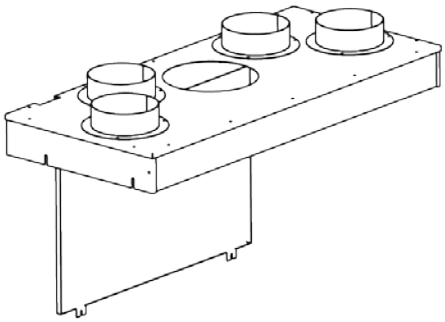

TRAPPE DE VISITE

ADAPTATEUR 220V

TÉLÉCOMMANDE

KIT WI-FI

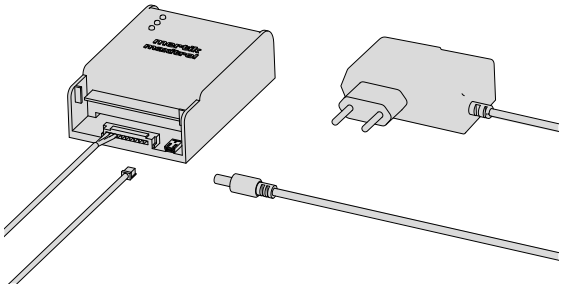

CABLE DOMOTIQUE

VITRE ANTI-REFLET

Stûv Gaz | Mode de fonctionnement

- Les foyers au gaz Stûv sont conçus pour être raccordés avec des conduits concentriques en inox. Les appareils sont étanches et prélèvent l'air nécessaire à la combustion via le canal périphérique du conduit. Cet air est réchauffé au contact du tube intérieur du conduit qui évacue les fumées.
- Certains modèles de foyers gaz sont compatibles avec une alimentation en gaz propane (modification optionnelle réalisée en usine). La flamme et la puissance générée par la configuration 'propane' sont différentes de la version 'gaz naturel'. Veuillez consulter votre revendeur.
- Les foyers au gaz Stûv peuvent être équipés d'un manteau de convection permettant de canaliser la chaleur de convection.