Stûv 22

Le Stûv 22 permet plusieurs possibilités d'installation :

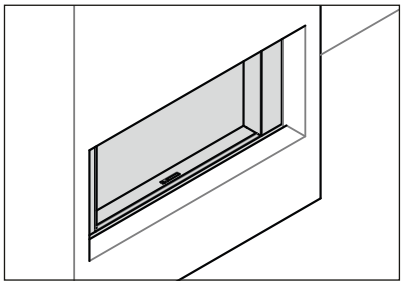

CADRES S1 - S4 - H

- Cadre de porte de 92 mm
- Préhension à gauche

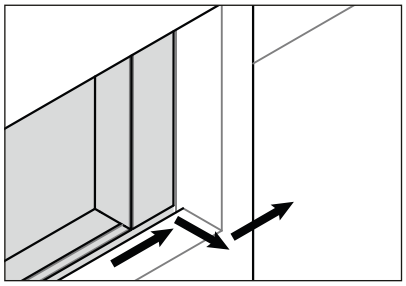

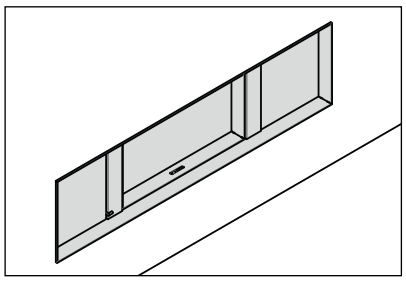

CADRES L4

- Cadre de porte de 92 mm
- Préhension à gauche
- Disponible en version à garnir

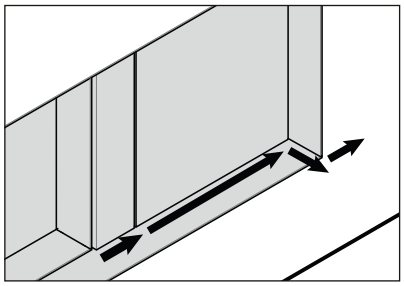

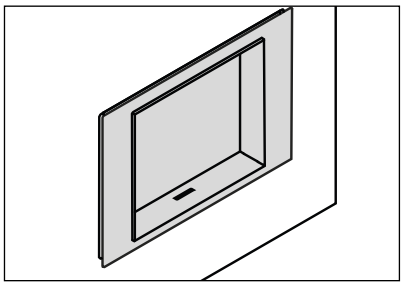

CADRES A4

- Cadre de porte de 125 mm
- Préhension à droite
- Utilisation avec cloisons minces uniquement

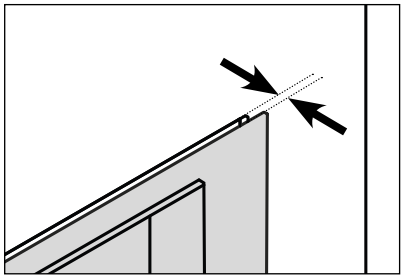

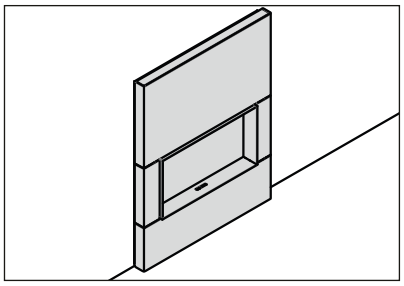

DEVANTURE DS

- Cadre de porte de 125 mm
- Préhension à droite

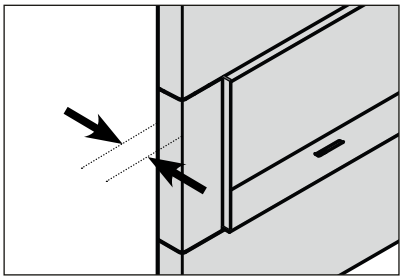

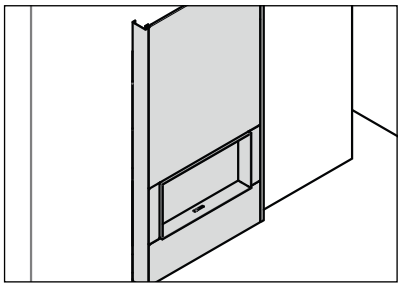

DEVANTURE DH

- Cadre de porte de 125mm
- Préhension à gauche
- Disponible en version à garnir

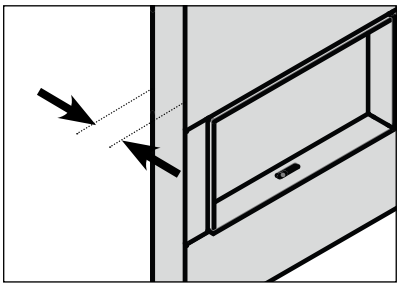

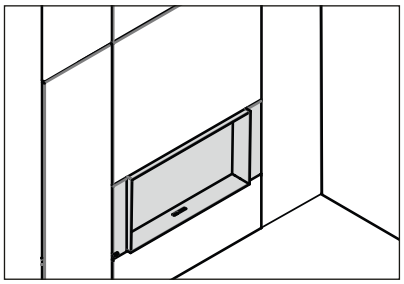

STRUCTURE À GARNIR

- Cadre de porte de 125mm
- Préhension à gauche
- Structure à habiller de panneaux (exemples : bois, fibres, tôles ...)

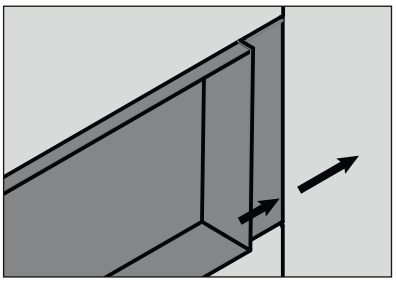

22/70 | Le foyer

plaisir du feu	la vision du feu est intégrale et identique en foyer ouvert et en foyer fermé
	régulation précise de la combustion, sur large plage d'utilisation, rendement élevé
	appareil fortement étanche
intégration architecturale	facilitant la finition, les cadres permettent de masquer la maçonnerie, de protéger le mur du rayonnement et des salissures
facilité d'utilisation et de maintenance	utilisation facile en feu ouvert grâce au clapet d'air et au système intégré de gestion de l'air de compensation
	installation facilitée : un seul carottage pour l'arrivée directe et compensation
brevets	EP 1445541

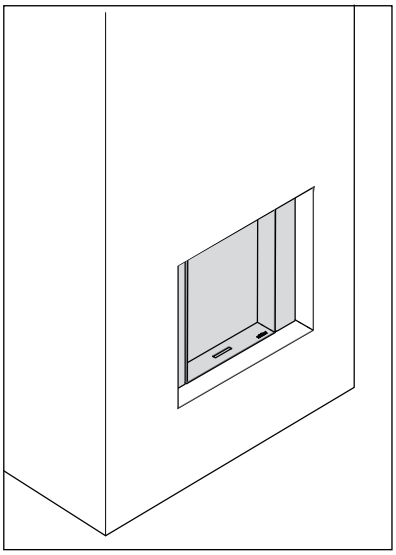

CARACTÉRISTIQUES TECHNIQUES

GÉNÉRAL

TYPE DE FOYER	encastré
MATÉRIAUX	acier + fonte + réfractaires
TEINTE	Dark Grey
CHARGEMENT	manuel
COMBUSTIBLE	bois
POSITION BÛCHES	horizontale
LONGUEUR BÛCHES	55 / 33 cm

POIDS / DIMENSIONS

POIDS	230 kg
Ø DU CONDUIT DE FUMÉE	180 mm
Ø SORTIES D'AIR CHAUD	150 mm
Ø ARRIVÉE D'AIR EXTÉRIEUR	160 mm

AIR

ARRIVÉE EXTÉRIEURE DIRECTE	✓
RÉGLAGE AIR PRIMAIRE	✓
RÉGLAGE AIR SECONDAIRE	✓
POST-COMBUSTION	✓
ÉTANCHÉITÉ	+++
FONCTIONNE SANS VENTILATEUR	✓
INDICATEUR DE SURCHAUFFE	✓
AIR DE COMPENSATION	✓

PERFORMANCES

PUISSANCE NOMINALE	11 kW
PLAGE D'UTILISATION	4-12 kW
RENDEMENT	80 %
ÉMISSIONS DE CO	0,08%
ÉMISSIONS DE PARTICULES FINES	20 mg/Nm^3
PLAGE DE CONSOMMATION DE BOIS	1,2-3,8 kg/h
TIRAGE MINIMUM	12 Pa
DÉBIT MASSIQUE DES FUMÉES	10,7 g/s
T° MOYENNE DES FUMÉES	262°C
CONSOMMATION D'AIR AMBIANT POUR LA COMBUSTION	32 m^3/h

ÉPAISSEUR MIN. D'ISOLATION ENTRE FOYER ET MATÉRIAUX COMBUSTIBLES

FACE ARRIÈRE	9 cm
FACE LATÉRALE	7 cm
FACE SUPÉRIEURE	7,5 cm
FACE INFÉRIEURE	0 cm

ACCESSOIRES / ÉQUIPEMENT

ACCUMULATION	✗
ARMOIRES	✗
BARBECUE	✓
CENDRIER	✗
DEVANTURE	✓
FEU OUVERT	✓
PLAQUE DE SOL	✗
PRÊT-À-POSER	✗
RACK À BÛCHES	✓
ROTATIF	✗
SOCLE	✗
VENTILATEUR	❍
VITRE ESCAMOTABLE	✓

LÉGENDE

✓	OUI
✗	NON
❍	OPTION

conforme :
- OPair (CH)
- BE Phase 1, 2 & 3
- BImSchV2 (DE)

CE

CLASSE DE PERFORMANCE 7★ flamme VERTE

flamme VERTE Le label du chauffage au bois

selon DIN plus

22/90 | Le foyer

plaisir du feu	la vision du feu est intégrale et identique en foyer ouvert et en foyer fermé
	régulation précise de la combustion, sur large plage d'utilisation, rendement élevé
	appareil fortement étanche
intégration architecturale	facilitant la finition, les cadres permettent de masquer la maçonnerie, de protéger le mur du rayonnement et des salissures
facilité d'utilisation et de maintenance	utilisation facile en feu ouvert grâce au clapet d'air et au système intégré de gestion de l'air de compensation
	installation facilitée : un seul carottage pour l'arrivée directe et compensation
	nettoyage et maintenance aisés
brevets	EP 1445541

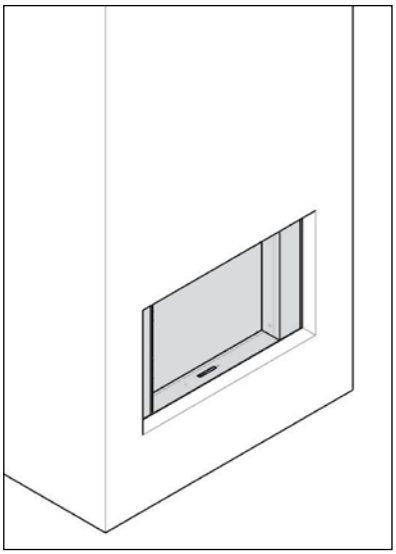

CARACTÉRISTIQUES TECHNIQUES

GÉNÉRAL

TYPE DE FOYER	encastré
MATÉRIAUX	acier + fonte + réfractaires
TEINTE	Dark Grey
CHARGEMENT	manuel
COMBUSTIBLE	bois
POSITION BÛCHES	horizontale
LONGUEUR BÛCHES	50 cm

POIDS / DIMENSIONS

POIDS	250 kg
Ø DU CONDUIT DE FUMÉE	200 mm
Ø SORTIES D'AIR CHAUD	150 mm
Ø ARRIVÉE D'AIR EXTÉRIEUR	160 mm

AIR

ARRIVÉE EXTÉRIEURE DIRECTE	✓
RÉGLAGE AIR PRIMAIRE	✓
RÉGLAGE AIR SECONDAIRE	✓
POST-COMBUSTION	✓
ÉTANCHÉITÉ	+++
FONCTIONNE SANS VENTILATEUR	✓
INDICATEUR DE SURCHAUFFE	✓
AIR DE COMPENSATION	✓

PERFORMANCES

PUISSANCE NOMINALE	15 kW
PLAGE D'UTILISATION	5-16 kW
RENDEMENT	80 %
ÉMISSIONS DE CO	0,08%
ÉMISSIONS DE PARTICULES FINES	18 mg/Nm^3
PLAGE DE CONSOMMATION DE BOIS	1,6-5 kg/h
TIRAGE MINIMUM	12 Pa
DÉBIT MASSIQUE DES FUMÉES	12,5 g/s
T° MOYENNE DES FUMÉES	284°C
CONSOMMATION D'AIR AMBIANT POUR LA COMBUSTION	37 m^3/h

ÉPAISSEUR MIN. D'ISOLATION ENTRE FOYER ET MATÉRIAUX COMBUSTIBLES

FACE ARRIÈRE	7 cm
FACE LATÉRALE	7 cm
FACE SUPÉRIEURE	6 cm
FACE INFÉRIEURE	5 cm

ACCESSOIRES / ÉQUIPEMENT

ACCUMULATION	✗
ARMOIRES	✗
BARBECUE	✓
CENDRIER	✗
DEVANTURE	✓
FEU OUVERT	✓
PLAQUE DE SOL	✗
PRÊT-À-POSER	✗
RACK À BÛCHES	✓
ROTATIF	✗
SOCLE	✗
VENTILATEUR	❍
VITRE ESCAMOTABLE	✓

LÉGENDE

✓	OUI
✗	NON
❍	OPTION

conforme :
- OPair (CH)
- BE Phase 1, 2 & 3
- BImSchV2 (DE)

selon

22/110 | Le foyer

plaisir du feu	la vision du feu est intégrale et identique en foyer ouvert et en foyer fermé
	régulation précise de la combustion, sur large plage d'utilisation, rendement élevé
	appareil fortement étanche
intégration architecturale	facilitant la finition, les cadres permettent de masquer la maçonnerie, de protéger le mur du rayonnement et des salissures
facilité d'utilisation et de maintenance	utilisation facile en feu ouvert grâce au clapet d'air et au système intégré de gestion de l'air de compensation
	installation facilitée : un seul carottage pour l'arrivée directe et compensation
	nettoyage et maintenance aisés
brevets	EP 1445541

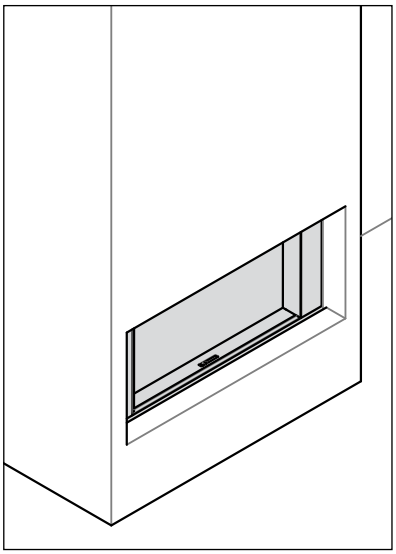

CARACTÉRISTIQUES TECHNIQUES

GÉNÉRAL

TYPE DE FOYER	encastré
MATÉRIAUX	acier + fonte + réfractaires
TEINTE	Dark Grey
CHARGEMENT	manuel
COMBUSTIBLE	bois
POSITION BÛCHES	horizontale
LONGUEUR BÛCHES	80 cm

POIDS / DIMENSIONS

POIDS	277 kg
Ø DU CONDUIT DE FUMÉE	200 mm
Ø SORTIES D'AIR CHAUD	150 mm
Ø ARRIVÉE D'AIR EXTÉRIEUR	160 mm

AIR

ARRIVÉE EXTÉRIEURE DIRECTE	✓
RÉGLAGE AIR PRIMAIRE	✓
RÉGLAGE AIR SECONDAIRE	✓
POST-COMBUSTION	✓
ÉTANCHÉITÉ	+++
FONCTIONNE SANS VENTILATEUR	✓
INDICATEUR DE SURCHAUFFE	✓
AIR DE COMPENSATION	✓

PERFORMANCES

PUISSANCE NOMINALE	16,5 kW
PLAGE D'UTILISATION	5-18 kW
RENDEMENT	80 %
ÉMISSIONS DE CO	0,09%
ÉMISSIONS DE PARTICULES FINES	26 mg/Nm^3
PLAGE DE CONSOMMATION DE BOIS	1,6-5,6 kg/h
TIRAGE MINIMUM	12 Pa
DÉBIT MASSIQUE DES FUMÉES	14,9 g/s
T° MOYENNE DES FUMÉES	283 °C
CONSOMMATION D'AIR AMBIANT POUR LA COMBUSTION	44 m^3/h

ÉPAISSEUR MIN. D'ISOLATION ENTRE FOYER ET MATÉRIAUX COMBUSTIBLES

FACE ARRIÈRE	11 cm
FACE LATÉRALE	14 cm
FACE SUPÉRIEURE	13 cm
FACE INFÉRIEURE	5 cm

ACCESSOIRES / ÉQUIPEMENT

ACCUMULATION	✗
ARMOIRES	✗
BARBECUE	✓
CENDRIER	✗
DEVANTURE	✓
FEU OUVERT	✓
PLAQUE DE SOL	✗
PRÊT-À-POSER	✗
RACK À BÛCHES	✓
ROTATIF	✗
SOCLE	✗
VENTILATEUR	❍
VITRE ESCAMOTABLE	✓

LÉGENDE

✓	OUI
✗	NON
❍	OPTION

conforme :
- OPair (CH)
- BE Phase 1, 2 & 3
- BImSchV2 (DE)

selon

LE FOYER DE BASE ET SES OPTIONS

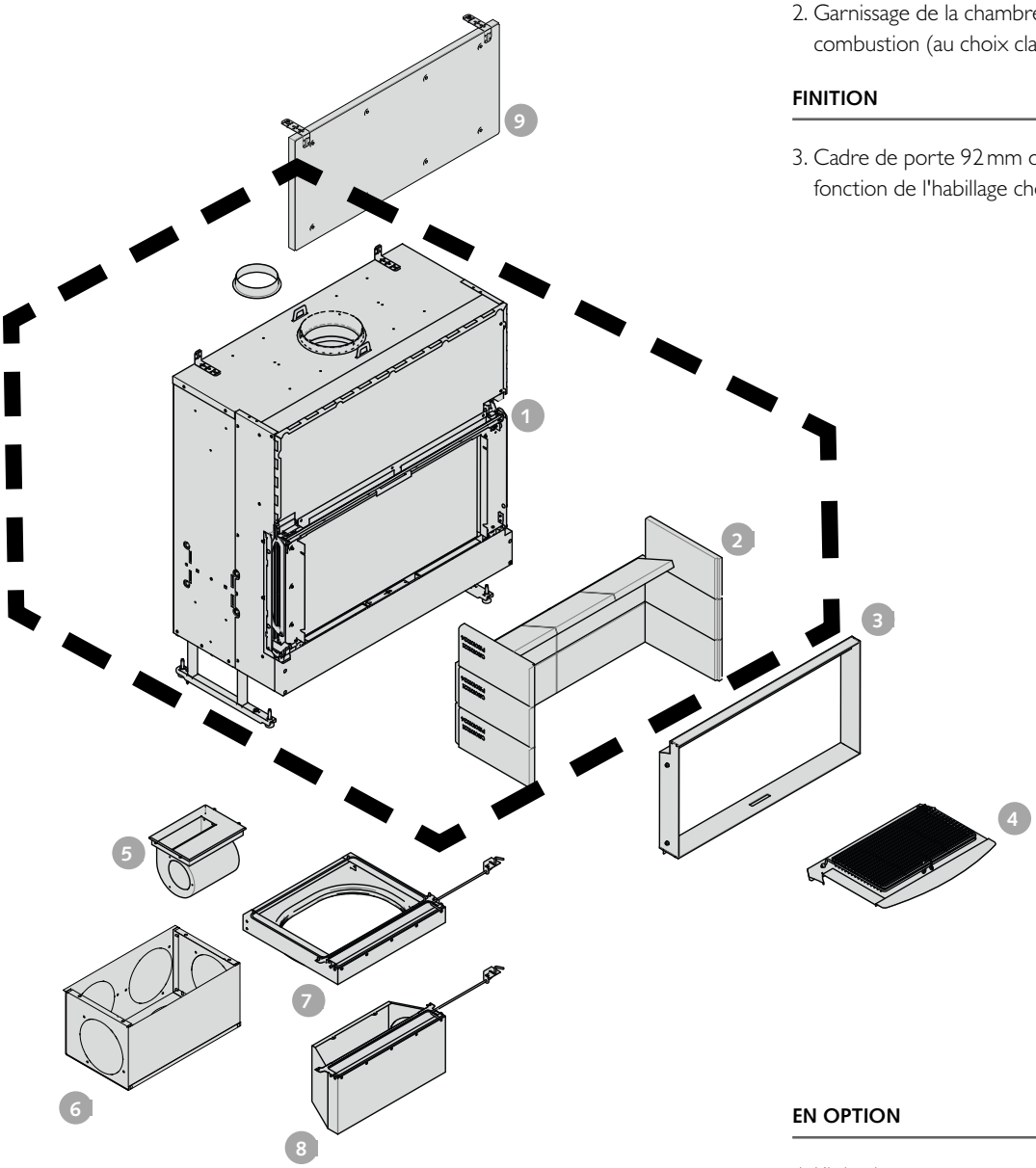

FOURNI DE BASE AVEC LE FOYER

1. Foyer
2. Garnissage de la chambre de combustion (au choix clair ou foncé)

FINITION

3. Cadre de porte 92 mm ou 125 mm en fonction de l'habillage choisi

EN OPTION

4. Kit barbecue
5. Kit ventilateur
6. Boite ventilateur
7. Boite air basse (raccord arrivée air extérieur + air de compensation)
8. Boite air haute (raccord arrivée air extérieur + air de compensation)
9. Kit isolation face avant

Stûv 22 | Le foyer

DIMENSIONS DU FOYER

VUE DU DESSUS

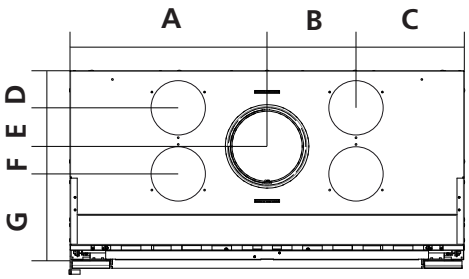

VUE DE PROFIL

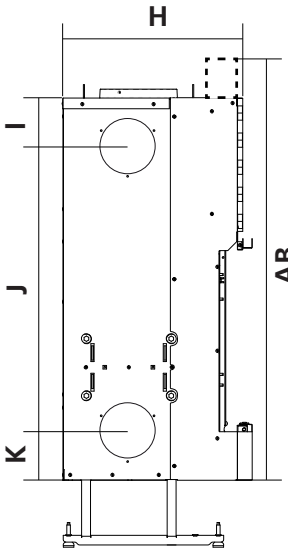

VUE DE FACE

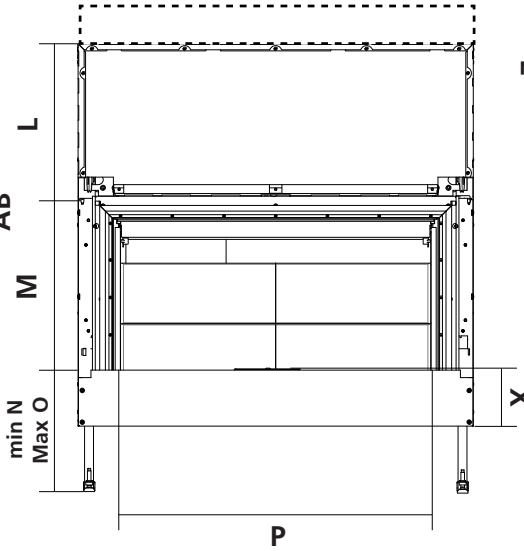

VUE ARRIÈRE

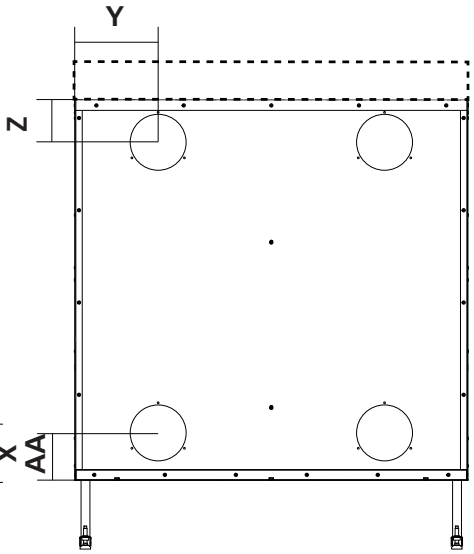

VUE DU DESSOUS

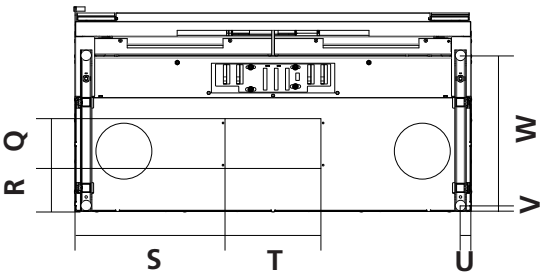

DISTANCES DE SÉCURITÉ

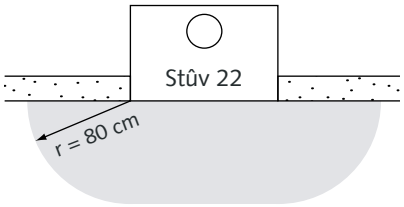

DIM. (MM)	A	B	C	D	E	F	G	H	I	J	K	L	M	N	O	P	Q	R	S	T	U	V	W	X	Y	Z	AA	AB
22/70	355	260	94	103	110	81	211	505	117	1014	111	610	640	220	600	470	186	95	220	265	30	15	420	160	135	105	111	1412
22/90	455	250	205	103	110	81	211	505	135	900	137	540	570	220	600	670	186	95	320	265	30	15	420	160	235	120	132	1272
22/110	555	250	305	103	110	81	211	505	135	800	137	440	470	220	600	870	186	95	420	265	30	15	420	160	235	120	132	-

Stûv 22 | Le foyer

DIMENSIONS DE LA BOITE À AIR HAUTE

VUE ARRIÈRE

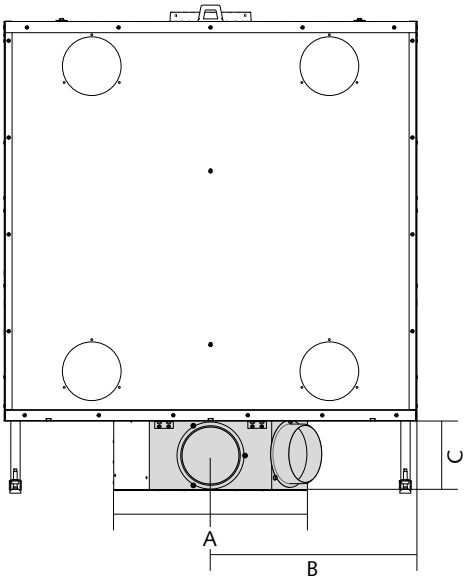

VUE DE PROFIL

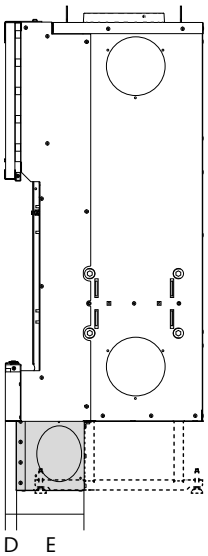

DIMENSIONS (EN MM)	A	B	C	D	E
STÛV 22/70	520	355	186	30	185
STÛV 22/90	520	455	186	30	185
STÛV 22/110	520	555	186	30	185
HAUTEUR VENTILATEUR: 215					

DIMENSIONS DE LA BOITE À AIR BASSE*

* non compatible avec un ventilateur

VUE DE FACE

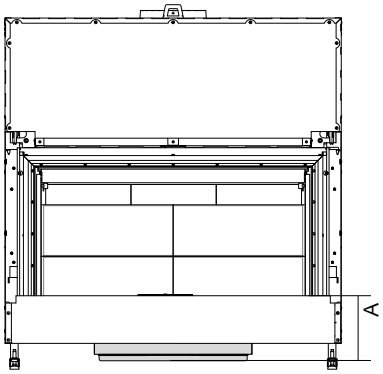

DIMENSIONS (EN MM)	A	B	C	D	E	F	G	H
STÛV 22/70	200	260	30	460	530	160	390	520
STÛV 22/90	200	260	30	460	530	160	390	520
STÛV 22/110	200	260	30	460	530	160	390	520

VUE DU DESSOUS

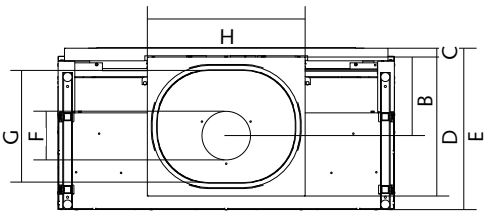

Stûv 22 | Mode de fonctionnement

CIRCUIT D'AIR DE CONVECTION & DE COMBUSTION

COMBUSTION : UTILISATION AVEC VITRE ABAISSÉE

1. Air de combustion. L'air nécessaire à la combustion est puisé à l'extérieur de l'enveloppe du bâtiment. (Sous le foyer ou à l'arrière de l'appareil.)
2. Combustion. L'admission d'air, la chambre de combustion et l'évacuation des fumées forment un système étanche à l'air, qui ne perturbe pas l'isolation et la ventilation du bâtiment.
3. L'air de balayage chasse les fumées de combustion de la vitre. Ainsi la vitre reste plus propre.
4. Les fumées sont déviées à travers un échangeur de chaleur puis sont évacuées à travers le conduit de cheminée.

COMBUSTION : UTILISATION EN FEU OUVERT

5. En mode feu ouvert, l'air prélevé de l'extérieur de l'habitation est amené à l'entrée de l'ouverture foyère (suralimentation par bypass). Le feu ouvert ne consomme donc pas l'air chaud de la pièce, et ne déséquilibre pas la ventilation intérieure (Système breveté).
6. En mode feu ouvert, le clapet s'ouvre automatiquement et laisse passer les fumées sans chicane vers le conduit de cheminée. Le tirage nécessaire est réduit, ainsi que le risque de refoulement de fumées dans la pièce.

CONVECTION : UTILISATION AVEC VITRE ABAISSÉE

7. L'air est capté dans la pièce de vie pour être réchauffé.
8. L'air circule dans la chambre de convection et capte la chaleur des fumées.
9. L'air réchauffé ressort naturellement de l'appareil et se répand dans la pièce.

Un ventilateur peut être ajouté pour accélérer ce flux et augmenter la répartition de chaleur.

ÉDITION 05 / 2016

Stûv 22 | Cadre S1*

* en acier Dark Grey

RECOUVREMENT DU CADRE S1

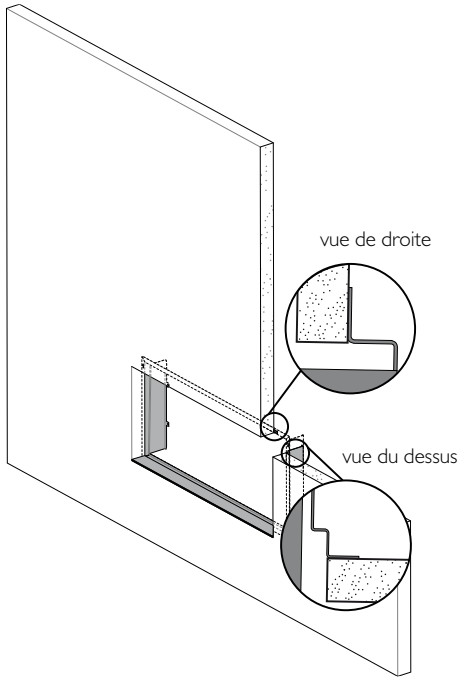

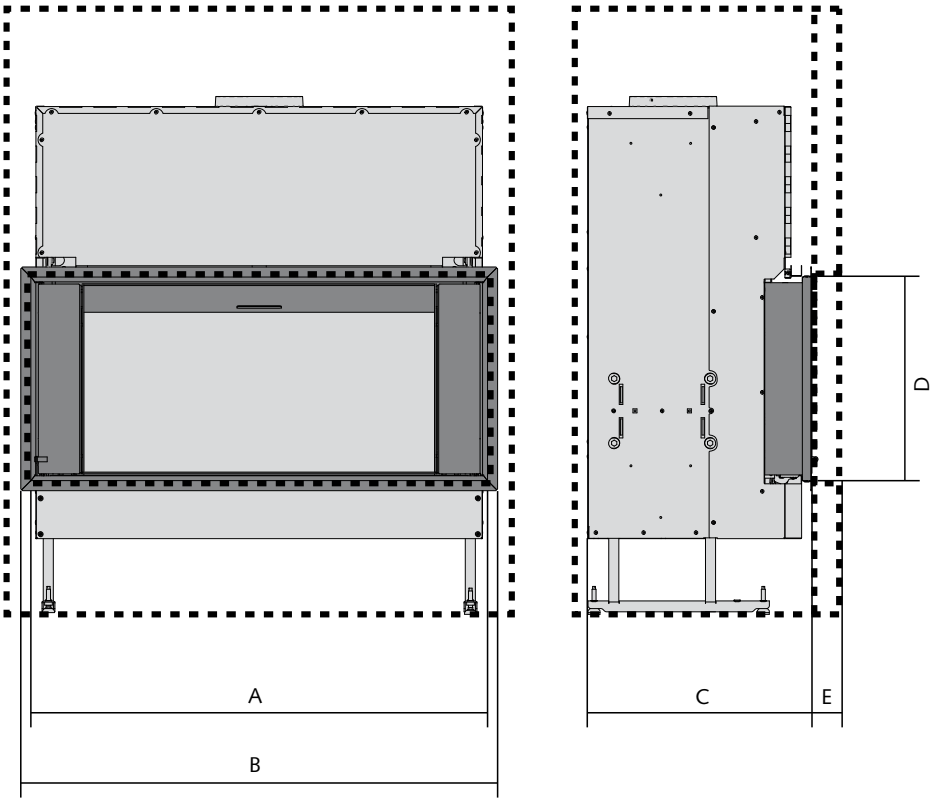

DIMENSIONS (EN MM)	A	B	C	D	E
STÛV 22/70	735	785	555	675	80
STÛV 22/90	935	985	555	605	80
STÛV 22/110	1135	1185	555	505	80

ÉDITION 05 / 2016

Stûv 22 | Cadre S4*

* en acier Dark Grey

RECOUVREMENT DU CADRE S4

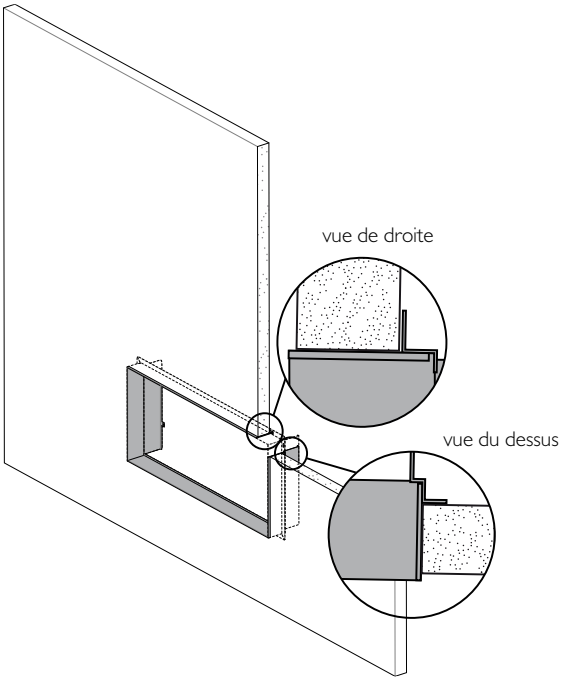

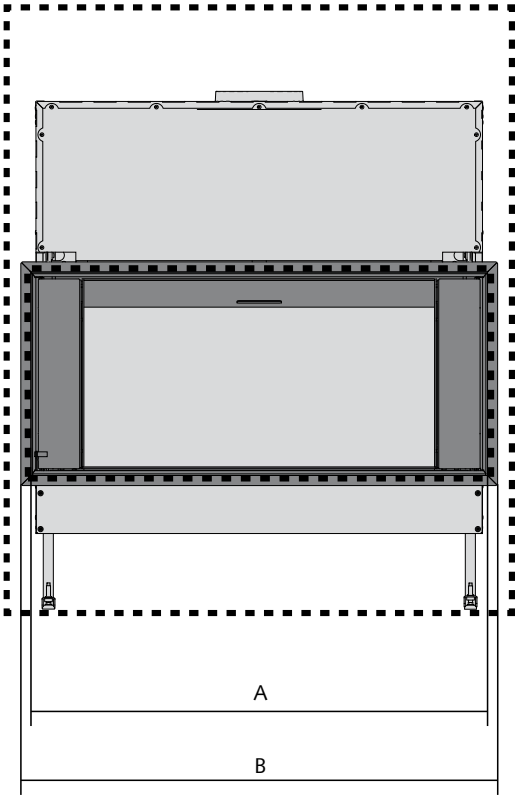

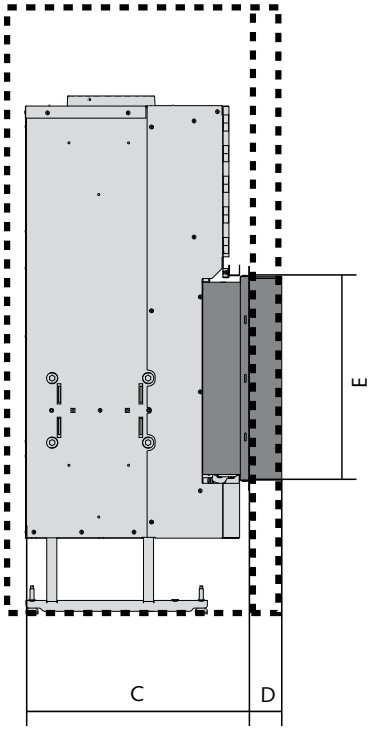

DIMENSIONS (EN MM)	A	B	C	D	E
STÛV 22/70	735	785	555	80	675
STÛV 22/90	935	985	555	80	605
STÛV 22/110	1135	1185	555	80	505

ÉDITION 05 / 2016

Stûv 22 | Cadre H*

* en acier Dark Grey

RECOUVREMENT DU CADRE H

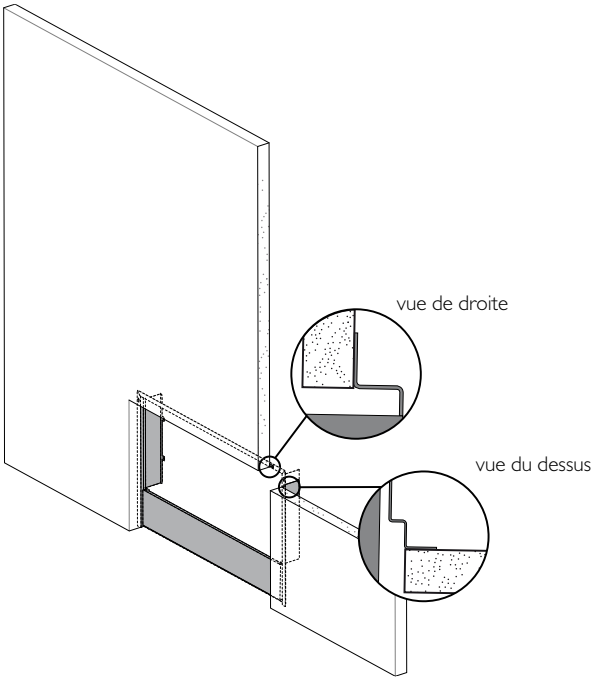

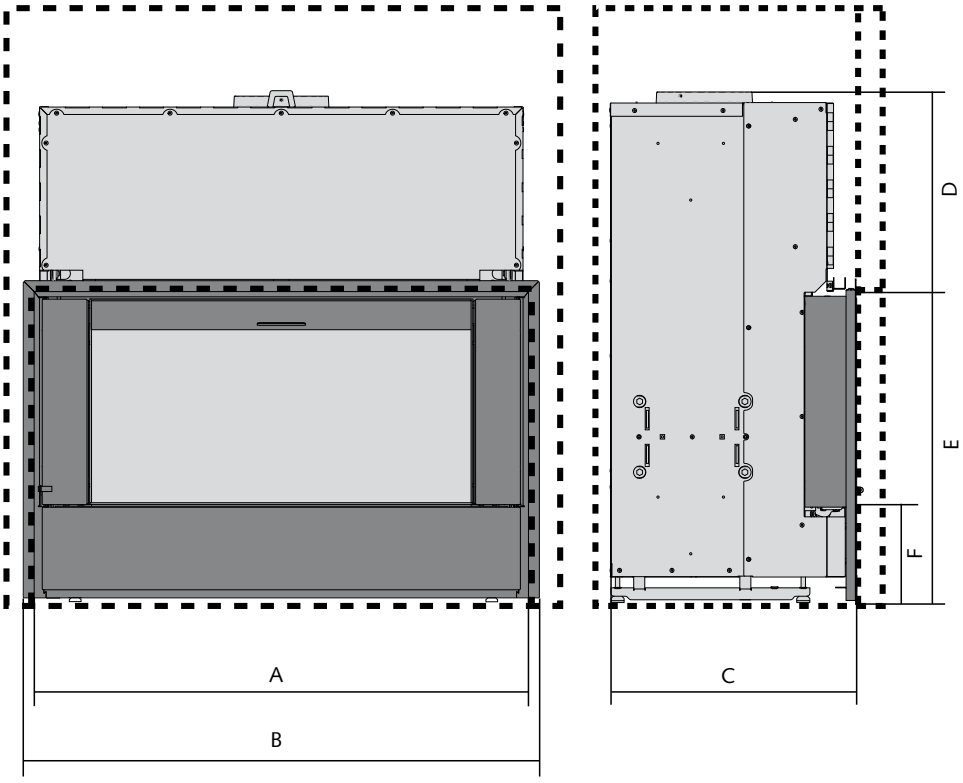

DIMENSIONS (EN MM)	A	B	C	D	E	F*
STÛV 22/70	735	785	555	425	875	220
STÛV 22/90	935	985	555	425	805	210
STÛV 22/110	1135	1185	555	425	730	210

* dimension utile pour l'installation d'un socle en pierre

ÉDITION 05 / 2016

Stûv 22 | Cadre A4*

* disponible en verre laqué noir mat, moka mat, blanc brillant et en acier rouillé

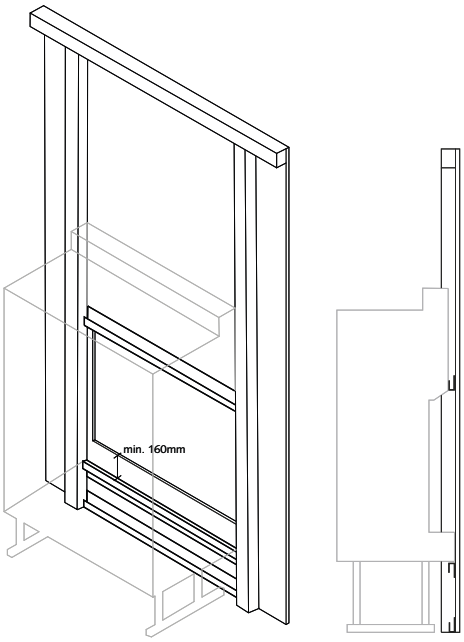

Attention !
Le cadre A4 ne peut être utilisé qu'avec des cloisons minces **construites en profilés de 27 mm** maximum et panneaux de 13 mm maximum.

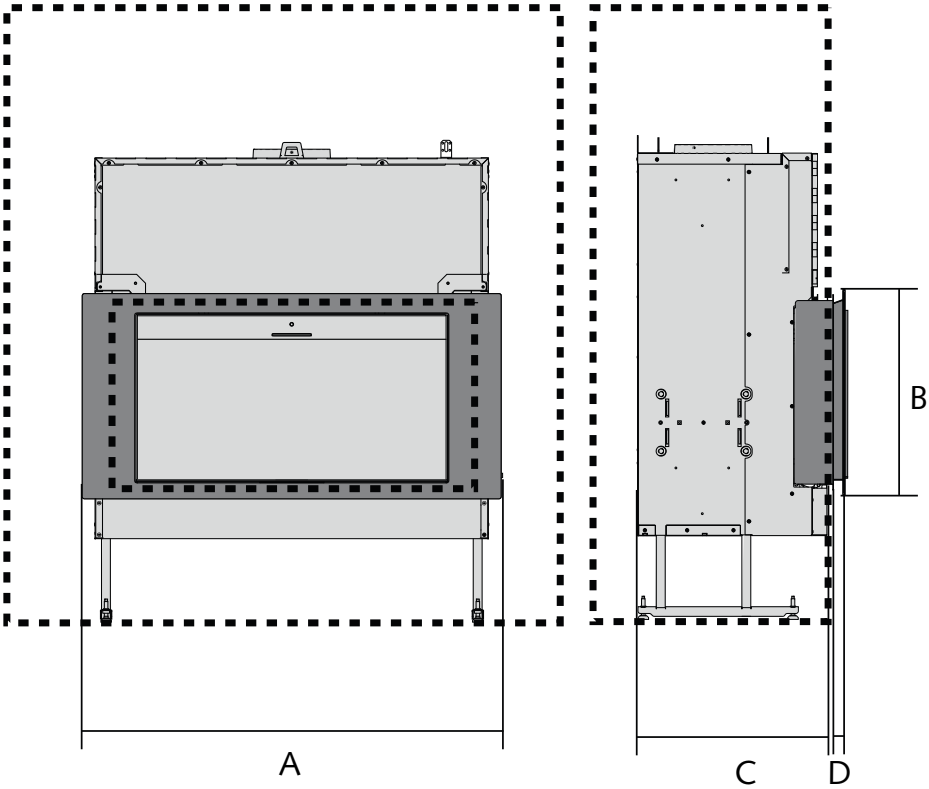

DIMENSIONS (EN MM)	A	B	C	D
STÛV 22/70	780	749	545	40
STÛV 22/90	980	678	545	40
STÛV 22/110	1180	578	545	40

ÉDITION 05 / 2016

Stûv 22 | Cadre L4*

* en acier Dark Grey

RECOUVREMENT DU CADRE L4

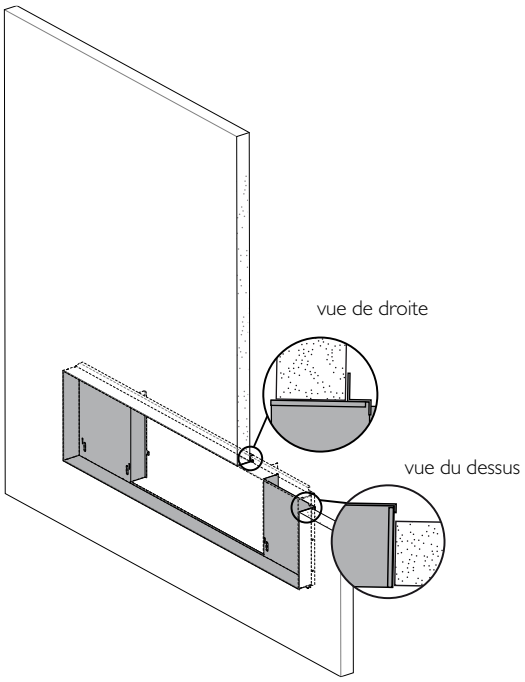

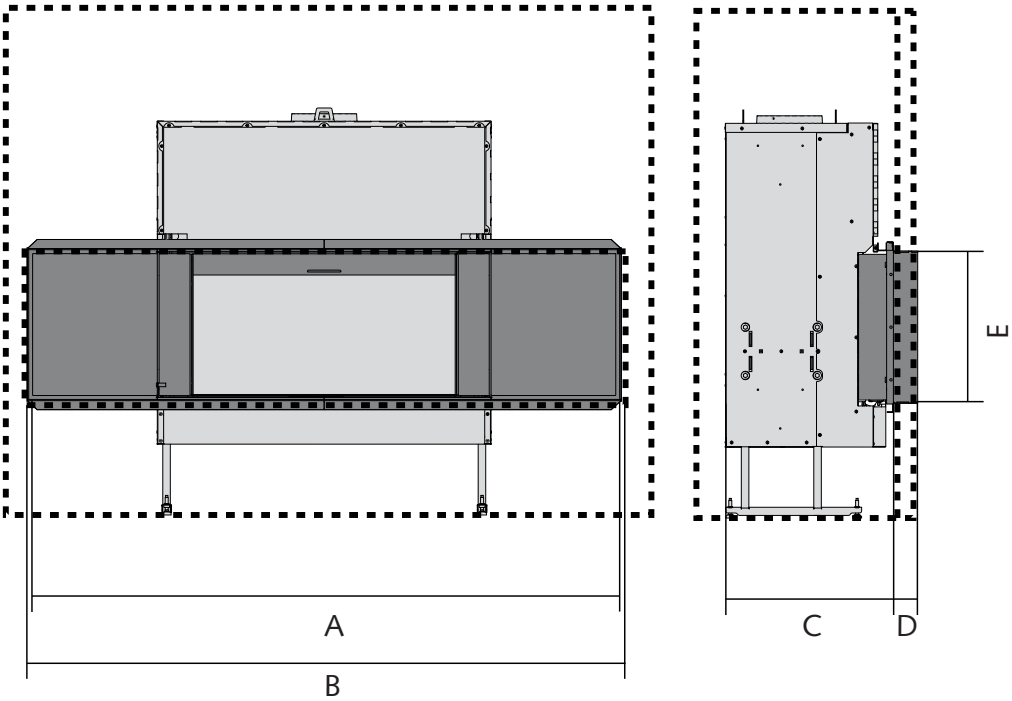

DIMENSIONS (EN MM)	A	B	C	D	E
STÛV 22/90	1970	1975	555	80	605
STÛV 22/110	1970	1975	555	80	505

ÉDITION 05 / 2016

Stûv 22 | Cadre L4 à garnir*

* en acier Dark Grey

RECOUVREMENT DU CADRE L4 À GARNIR

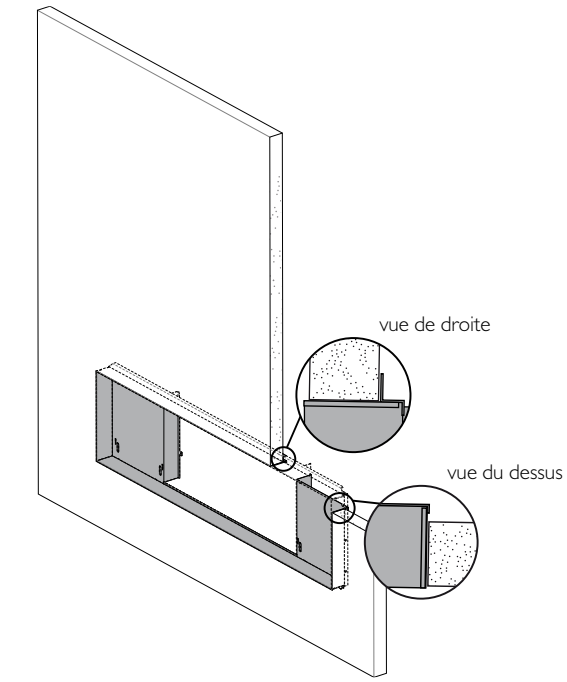

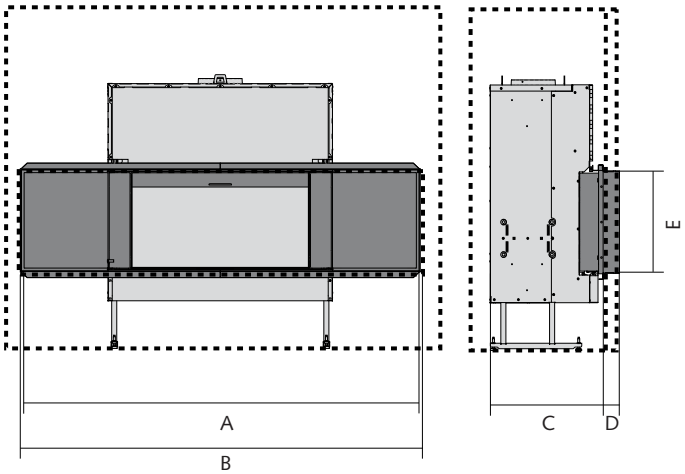

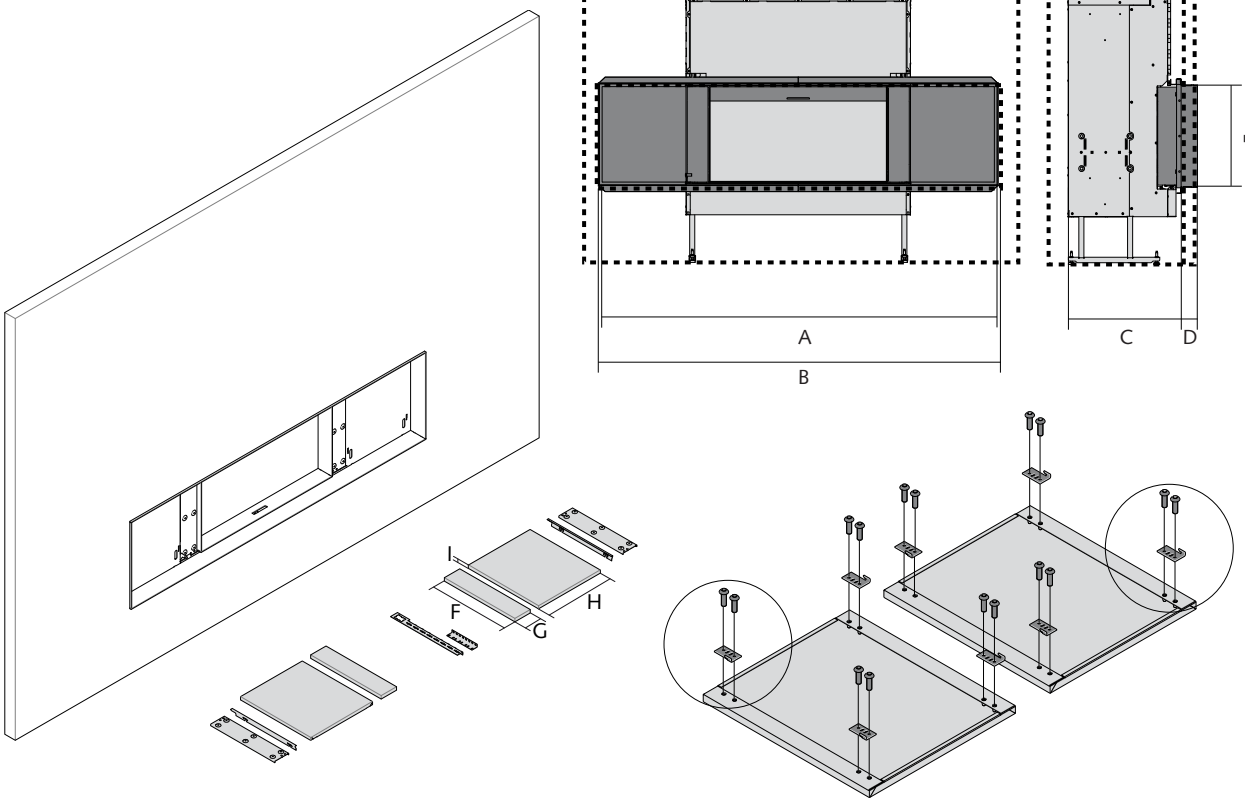

DIMENSIONS (EN MM)	A	B	C	D	E	F	G	H	I
STÛV 22/90	1970	1975	555	80	605	571	102,6	514	max 20
STÛV 22/110	1970	1975	555	80	505	471	102,6	414	max 20

ÉDITION 05 / 2016

Stûv 22 | Devanture DS*

* au choix : Dark Grey, rouille, Concrete Grey et RAL 9010

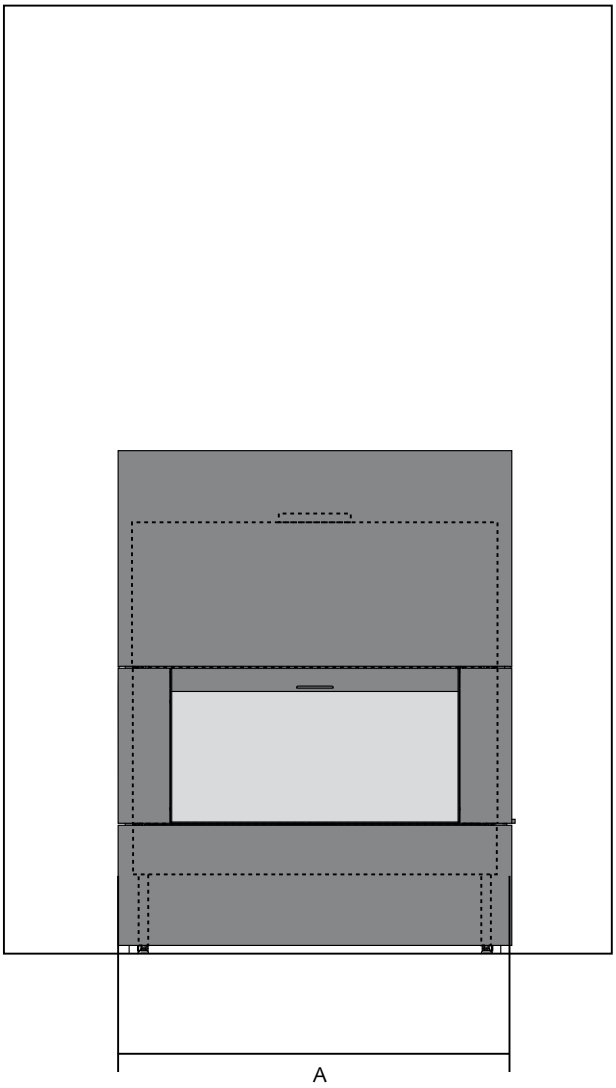

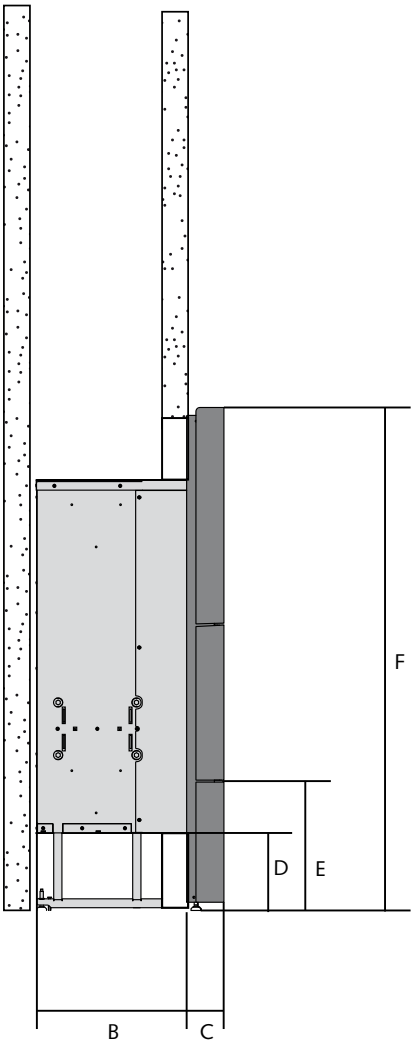

DIMENSIONS (EN MM)	A	B	C	D	E	F
STÛV 22/70	795	460	115	235	400	1770
STÛV 22/90	995	460	115	235	400	1630
STÛV 22/110	1195	460	115	235	400	1530

ÉDITION 05 / 2016

Stûv 22 | Devanture DH*

* au choix : Dark Grey, rouille

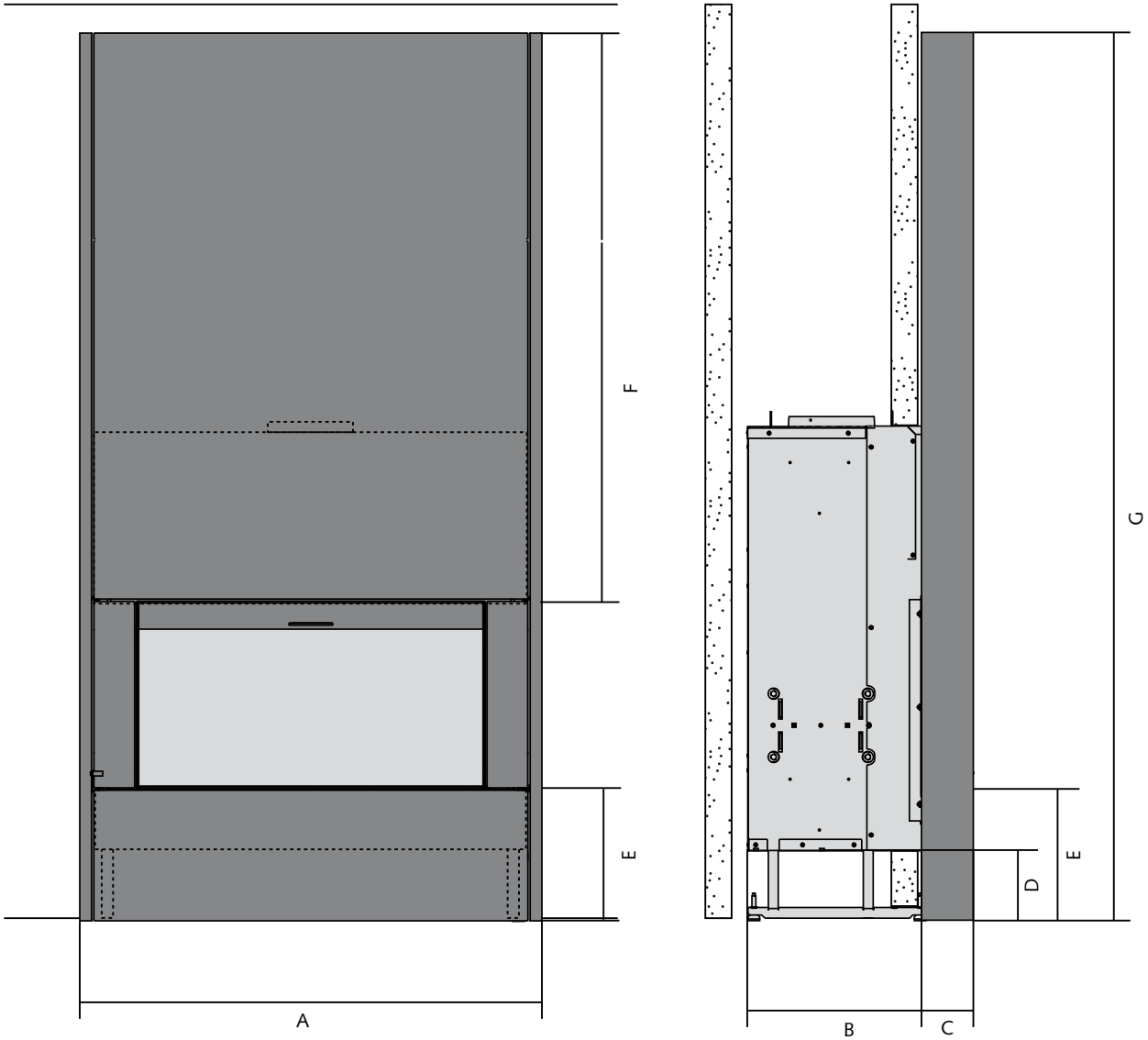

DIMENSIONS (EN MM)	A	B	C	D	E	F	G
STÛV 22/90	970	440	130	235	400	1227	2100
STÛV 22/110	1170	440	130	235	400	1227	2100

Stûv 22 | Devanture DH à garnir

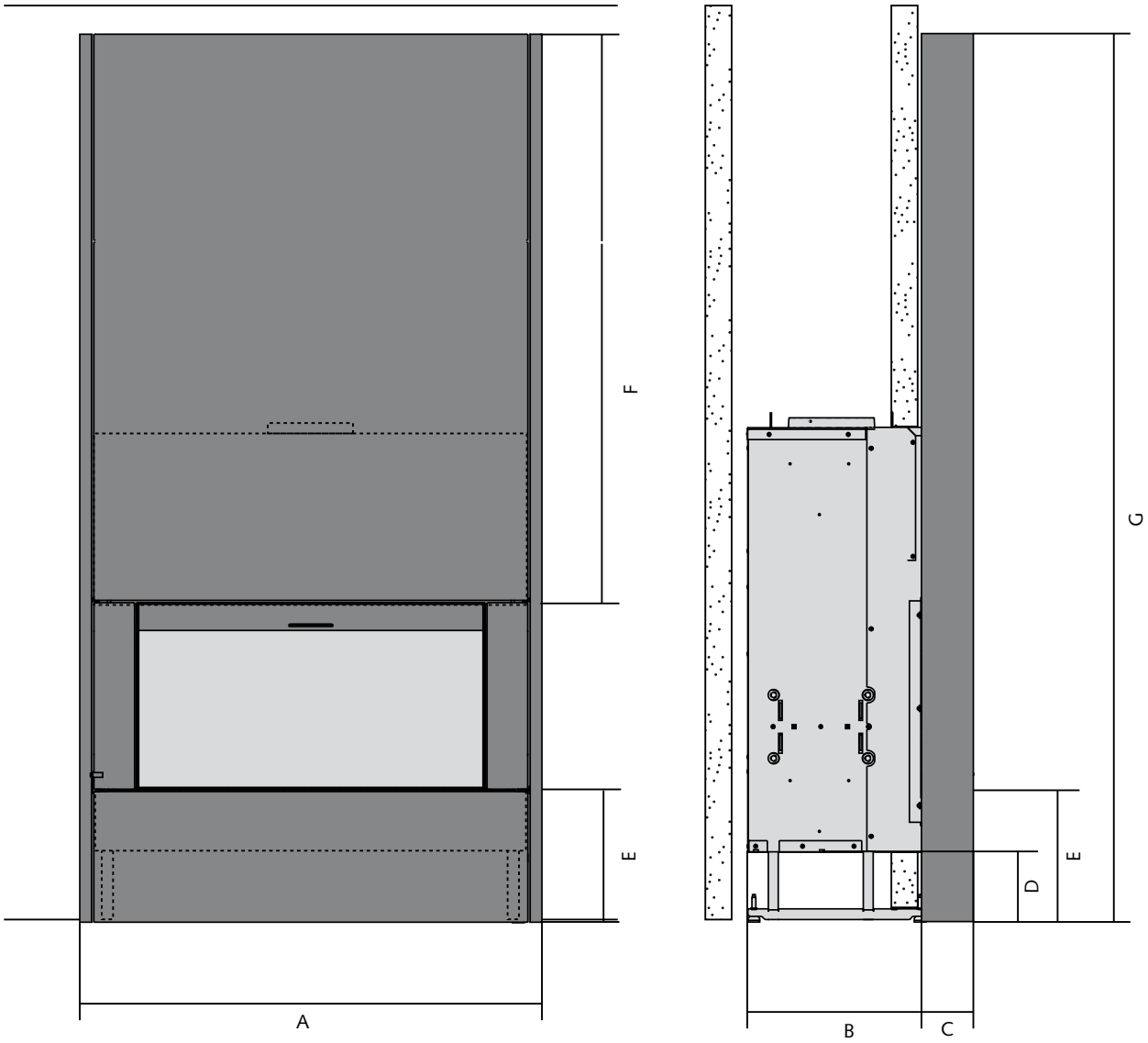

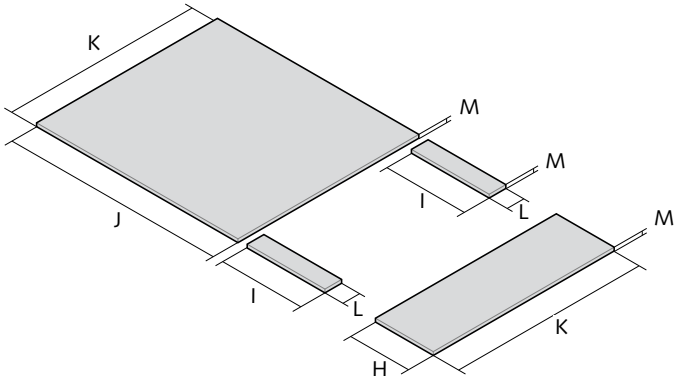

DIMENSIONS (EN MM)	A	B	C	D	E	F	G	H	I	J	K	L	M
STÛV 22/90	970	440	132	235	400	1227	2100	350	571	1126,5	896	101	20
STÛV 22/110	1170	440	132	235	400	1227	2100	350	471	1227	1096	101	20

ÉDITION 05 / 2016

Stûv 22 | Devanture DH custom

ÉDITION 05 / 2016

Stûv 22 | Structure à garnir

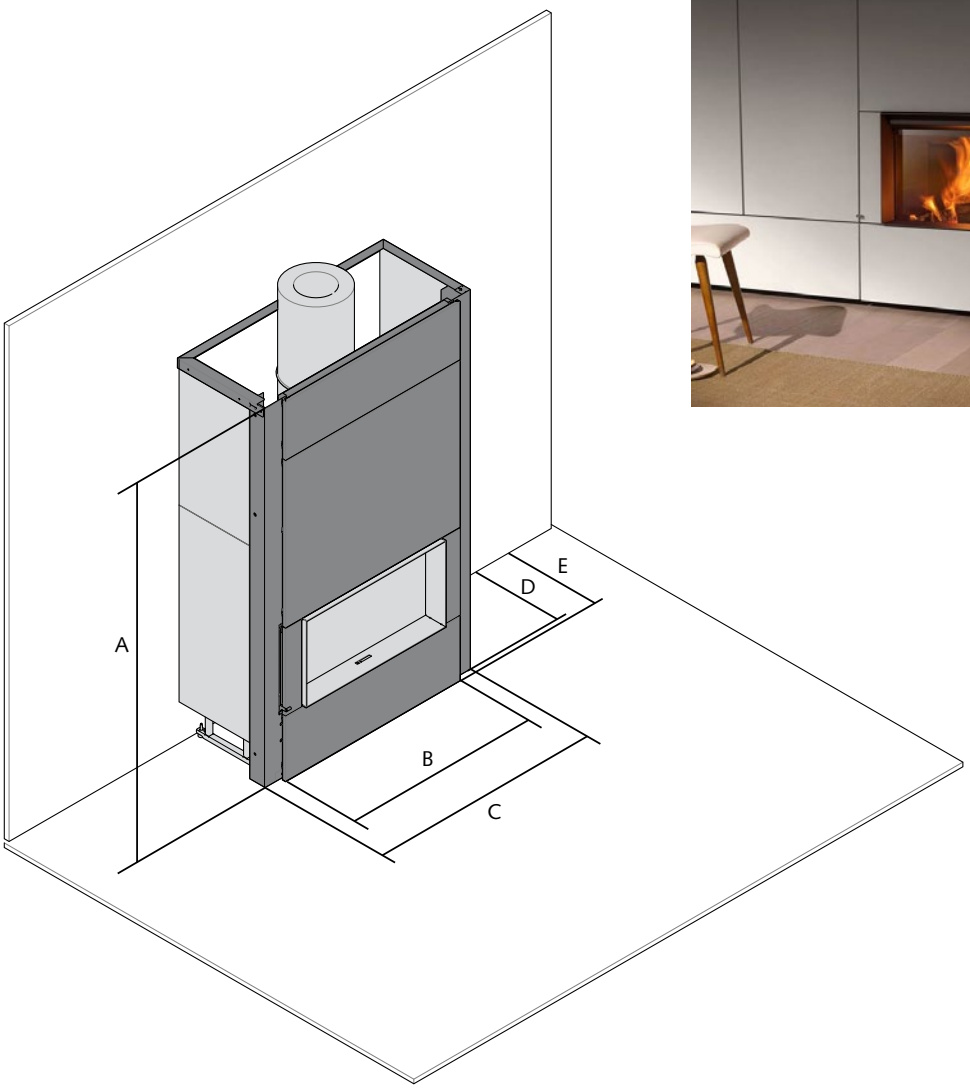

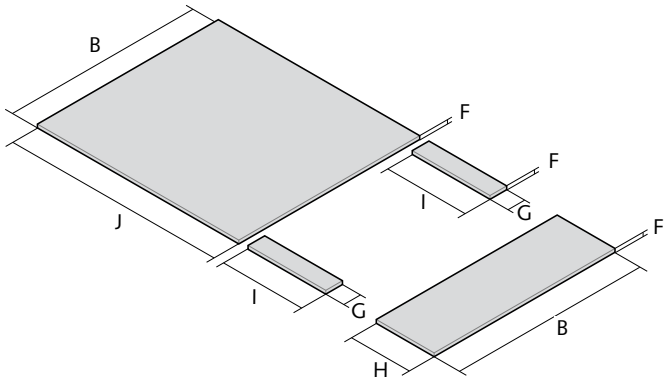

DIMENSIONS (EN MM)	A	B	C	D	E	F	G	H	I	J
STÛV 22/90	2100	896	1093	550	582	20	101	350	571	1126,5
STÛV 22/110	2100	1096	1293	550	582	20	101	350	471	1227

Stûv 22 | Les accessoires

KIT DE VENTILATION

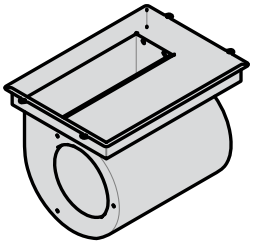

BOÎTE VENTILATEUR

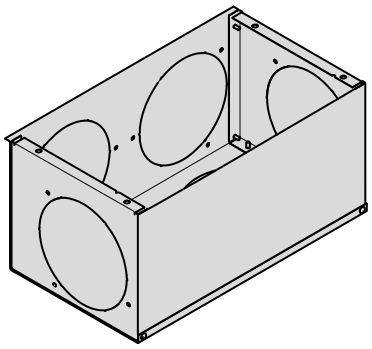

BOÎTE À AIR HAUTE

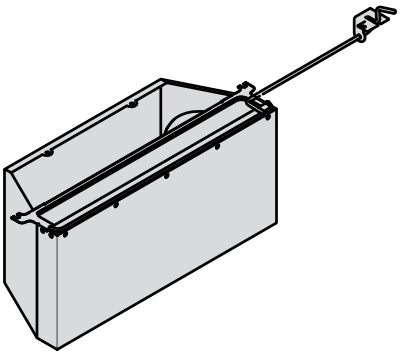

BOÎTE À AIR BASSE

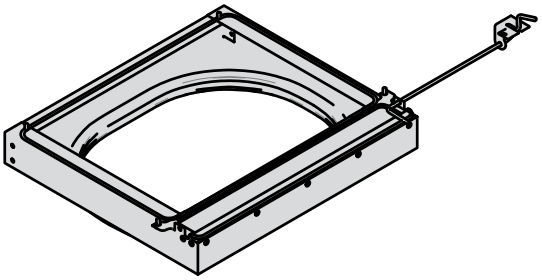

BARBECUE

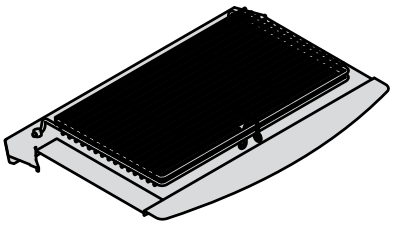
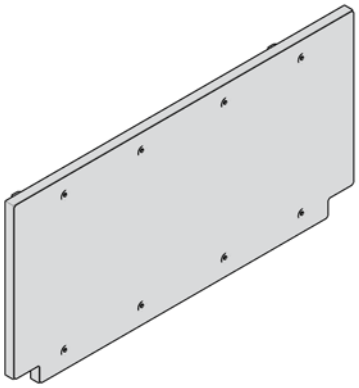
KIT D'ISOLATION FACE AVANT